MO100-RN1

Contenitori da esterno

MODULA
Waste Solutions

Origine ITALIA Voce doganale 73239900 Marcatura CE non prevista

DESCRIZIONE

Portarifiuti singolo su base della linea Modula in acciaio verniciato grigio antracite, progettato per essere pratico e funzionale.

È dotato di un contenitore interno in plastica da 73 L, capiente e resistente, con estrazione frontale, che offre un metodo efficiente per il conferimento dei rifiuti.

Il kit include inoltre 5 pittogrammi adesivi, utili per identificare facilmente il tipo di rifiuto da smaltire, facilitando la raccolta differenziata.

La base contrappesata garantisce stabilità e consente il posizionamento libero senza necessità di fissaggio a parete, con possibilità di fissaggio a terra.

DETTAGLI TECNICI

Materiale	– copertura e anta in acciaio zincato sp. 1,5 mm con verniciatura termoindurente in poliestere; – tubolare in acciaio sp. 1,5 mm con trattamento in cataforesi e verniciatura termoindurente in poliestere; – base in plastica PP e contrappeso in acciaio sp. 5 mm con trattamento in cataforesi; contenitori in plastica PP
Colore	– Grigio antracite (componenti in acciaio) – Nero (componenti in plastica)
Dimensioni	41,5 × 63 × h. 97,5 cm
Dimensioni apertura	40 × 14 cm
Peso	20,6 kg
Capacità	73 L
Pezzi per confezione	1 pz

DISEGNO TECNICO

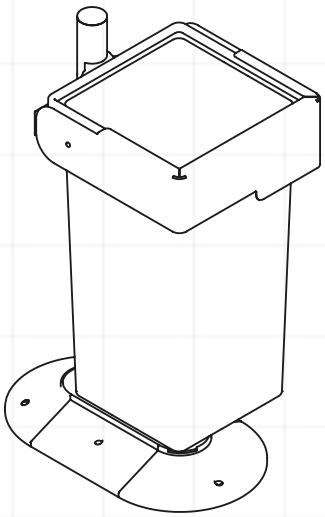

41,5 × 63 × h. 97,5 cm

ESTRAZIONE FRONTALE

VARIANTI

CODICE ARTICOLO	FINITURA	CODICE EAN	IMBALLO
MO100-RN1	Grigio antracite	8033630054299	pallet 80 × 60 × h. 110 cm

PITTOGRAMMI INCLUSI

Indifferenziato · Plastica · Vetro · Organico · Carta

Adesivi da 13 × 13 cm

Articolo prodotto presso i nostri stabilimenti. Marcatura CE assente in quanto non prevista dalla direttiva europea.

ALL IN ITALY

Stil Casa di Marcheselli Angelo & C. s.n.c.
Via Milano 195 — 46019 Cogozzo di Viadana (MN), Italia
C.F. P.IVA e Reg. Imp. MN 01764450209 · R.E.A. MN 180100 · Cod. Mecc. MN 018407

Tel. +39 0375 88225 · Cell. +39 371 366 7407
www.stil-casa.it — stilcasa@stil-casa.it
Codice SDI W7YVJK9 · PEC stilcasa@casellapec.info