MO60-CP-MU-SC

Contenitori da esterno

MODULA
Waste Solutions

Origine ITALIA Voce doganale 73239900 Marcatura CE non prevista

DESCRIZIONE

Portarifiuti coperto da parete della linea Modula in acciaio verniciato grigio antracite, con copertura superiore e anta frontale con serratura a chiave, progettato per essere pratico e funzionale.

È dotato di un reggisacco in plastica da 90 L con estrazione frontale, senza contenitore interno.

Il kit include inoltre 5 pittogrammi adesivi, utili per identificare facilmente il tipo di rifiuto da smaltire, facilitando la raccolta differenziata.

Prevede il montaggio a muro tramite fissaggi adeguati, assicurando stabilità e discrezione nell'installazione.

DETTAGLI TECNICI

Materiale	· tubolare in acciaio sp. 1,5 mm con trattamento in cataforesi e verniciatura termoindurente in poliestere;
Colore	– Grigio antracite (componenti in acciaio) – Nero (componenti in plastica)
Dimensioni	35 × 35 × h. 32,5 cm
Dimensioni apertura	40 × 14 cm
Peso	6,6 kg
Capacità	90 L
Pezzi per confezione	1 pz

DISEGNO TECNICO

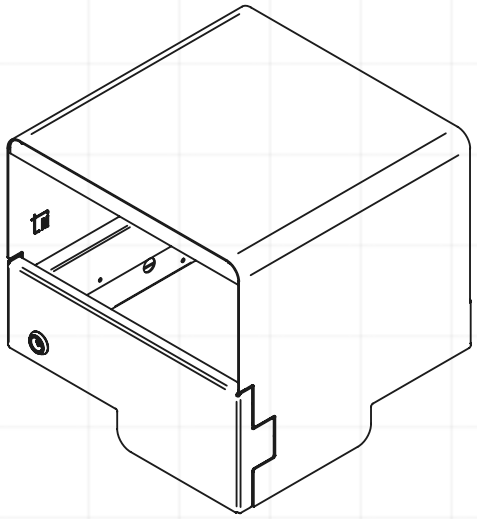

35 × 35 × h. 32,5 cm

ESTRAZIONE FRONTALE

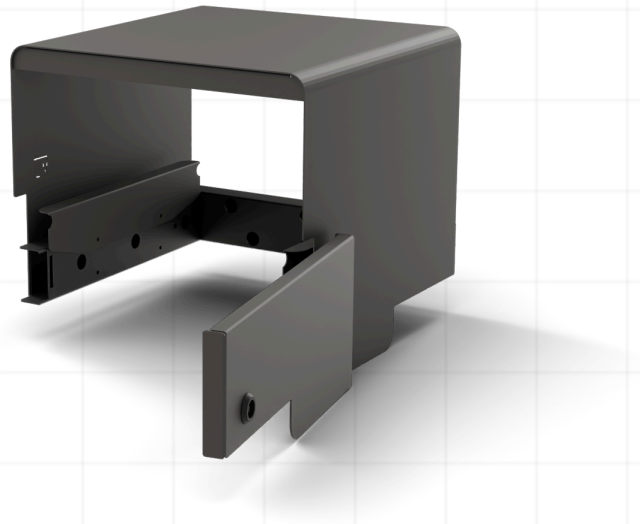

VARIANTI

CODICE ARTICOLO	FINITURA	CODICE EAN	IMBALLO
MO60-CP-MU-SC	Grigio antracite	8033630054404	50 × 50 × h. 50 cm

PITTOGRAMMI INCLUSI

Indifferenziato · Plastica · Vetro · Organico · Carta

Adesivi da 13 × 13 cm

Articolo prodotto presso i nostri stabilimenti. Marcatura CE assente in quanto non prevista dalla direttiva europea.