MO100-RN-MU

Poubelles d'extérieur

MODULA
Tri sélectif

Origine ITALIE Code douanier 73239900 Marquage CE non requis

DESCRIPTION

Poubelle murale de la gamme Modula en acier peint gris anthracite, conçue pour être pratique et fonctionnelle.

Elle est équipée d'un bac intérieur en plastique de 73 L, spacieux et résistant, à extraction frontale, pour une collecte efficace des déchets.

Le kit comprend également 5 pictogrammes adhésifs pour identifier facilement le type de déchet et faciliter le tri sélectif.

Elle se fixe au mur avec des fixations adaptées, pour une installation stable et discrète.

CARACTÉRISTIQUES TECHNIQUES

Matériau	·Tube en acier ép. 1,5 mm avec traitement par cataphorèse et peinture thermodurcissable polyester ;
Couleur	– Gris anthracite (pièces en acier) – Noir (pièces en plastique)
Dimensions	41,5 × 41,5 × H 73 cm
Dimensions de l'ouverture	40 × 14 cm
Poids	9 kg
Capacité	73 L
Pièces par colis	1 pce

DESSIN TECHNIQUE

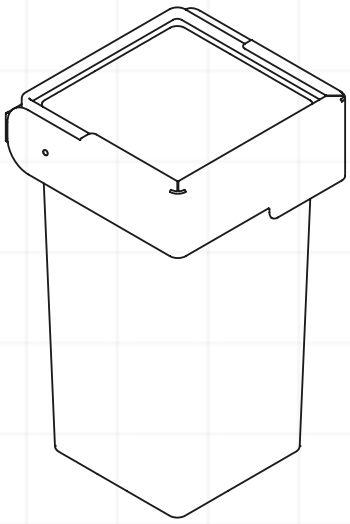

41,5 × 41,5 × H 73 cm

EXTRACTION FRONTALE

VARIANTES

CODE ARTICLE	COLORIS	CODE EAN	EMBALLAGE
MO100-RN-MU	Gris anthracite	8033630054275	41 × 41 × H 80 cm

PICTOGRAMMES INCLUS

Déchets résiduels · Plastique · Verre · Biodéchets · Papier

Autocollants de 13 × 13 cm

Article fabriqué dans nos usines. Pas de marquage CE, celui-ci n'étant pas prévu par la directive européenne.

ALL IN ITALY

Stil Casa di Marcheselli Angelo & C. s.n.c.
Via Milano 195 — 46019 Cogozzo di Viadana (MN), Italie
Code fiscal, n° TVA et Registre des entreprises MN 01764450209 · R.E.A. MN 180100 · Code mécanographique MN 018407

Tél. +39 0375 88225 · Portable +39 371 366 7407
www.stil-casa.it — stilcasa@stil-casa.it
Code SDI W7YVJK9 · PEC stilcasa@casellapec.info