MO60-RN2

Poubelles d'extérieur

MODULA
Tri sélectif

Origine ITALIE Code douanier 73239900 Marquage CE non requis

DESCRIPTION

Poubelle double sur base de la gamme Modula en acier peint gris anthracite, conçue pour être pratique et fonctionnelle.

Elle est équipée de deux bacs intérieurs en plastique de 53 L, spacieux et résistants, à extraction frontale, pour une collecte efficace des déchets.

Le kit comprend également 5 pictogrammes adhésifs pour identifier facilement le type de déchet et faciliter le tri sélectif.

La base lestée assure la stabilité et permet un positionnement libre sans fixation murale, avec possibilité de fixation au sol.

CARACTÉRISTIQUES TECHNIQUES

Matériau	– toit et porte en acier galvanisé ép. 1,5 mm avec peinture thermodurcissable polyester ; – tube en acier ép. 1,5 mm avec traitement par cataphorèse et peinture thermodurcissable polyester ; – base en plastique PP et contrepoids en acier ép. 5 mm avec traitement par cataphorèse ; conteneurs en plastique PP
Couleur	– Gris anthracite (pièces en acier) – Noir (pièces en plastique)
Dimensions	35,5 × 85 × H 97,5 cm
Dimensions de l'ouverture	40 × 14 cm
Poids	29 kg
Capacité	53 + 53 L
Pièces par colis	1 pce

DESSIN TECHNIQUE

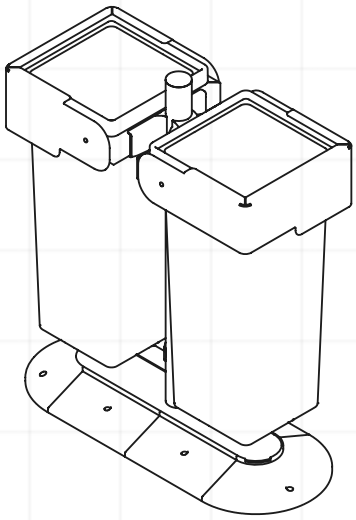

35,5 × 85 × H 97,5 cm

EXTRACTION FRONTALE

VARIANTES

CODE ARTICLE	COLORIS	CODE EAN	EMBALLAGE
MO60-RN2	Gris anthracite	8033630054312	palette 80 × 60 × H 110 cm

PICTOGRAMMES INCLUS

Déchets résiduels Plastique Verre Biodéchets Papier

Autocollants de 13 × 13 cm

Article fabriqué dans nos usines. Pas de marquage CE, celui-ci n'étant pas prévu par la directive européenne.

ALL IN ITALY

Stil Casa di Marcheselli Angelo & C. s.n.c.
Via Milano 195 — 46019 Cogozzo di Viadana (MN), Italie
Code fiscal, n° TVA et Registre des entreprises MN 01764450209 · R.E.A. MN 180100 · Code mécanographique MN 018407

Tél. +39 0375 88225 · Portable +39 371 366 7407
www.stil-casa.it — stilcasa@stil-casa.it
Code SDI W7YVJK9 · PEC stilcasa@casellapec.info