PUP24Q

Stations de tri sélectif d'intérieur

PUP
Tri sélectif

Origine ITALIE Code douanier 73239900 Marquage CE non requis

DESCRIPTION

Corbeille de 24 L à deux compartiments (12 + 12 L) avec structure et couvercle en acier peint, au design fonctionnel et moderne.

Chaque compartiment est équipé d'un bac intérieur en plastique résistant, muni de poignées pour faciliter le retrait et le vidage par le haut, gage de praticité et d'hygiène.

La corbeille est fournie avec un kit de pictogrammes adhésifs pour faciliter le tri des déchets et favoriser une gestion durable.

CARACTÉRISTIQUES TECHNIQUES

Matériau	– Couvercle en acier ép. 1,5 mm peint par poudrage époxy. – Bac avec poignées en technopolymère. – Corps en acier ép. 0,6 mm peint par poudrage époxy. – Fond en acier ép. 1 mm peint par poudrage époxy. Pieds en technopolymère. Couleur corps + couvercle : Noir micacé (N), Gris (G), Blanc (B), Corten (C), Vert (V), Sable (S)
Dimensions	48,5 × 25,5 × H 39 cm
Dimensions de l'ouverture	15 × 23 cm
Poids	4 kg
Capacité	12 + 12 L (total 24 L)
Pièces par colis	1 pce

DESSIN TECHNIQUE

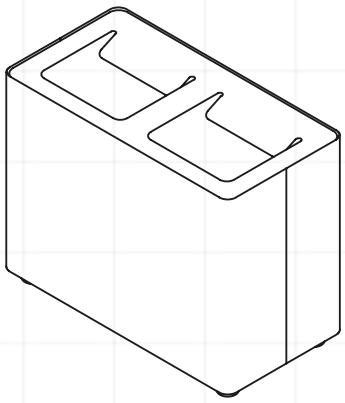

48,5 × 25,5 × H 39 cm

PICTOGRAMMES INCLUS

Déchets résiduels Plastique Verre Biodéchets Papier

Autocollants de 13 × 13 cm

VIDAGE PAR LE HAUT

VARIANTES

CODE ARTICLE	COLORIS	CODE EAN	EMBALLAGE
PUPQ24-N	Noir	8033630053827	50 × 27 × H 43 cm
PUPQ24-G	Gris	8033630053834	50 × 27 × H 43 cm
PUPQ24-B	Blanc	8033630053841	50 × 27 × H 43 cm
PUPQ24-C	Corten	8033630053858	50 × 27 × H 43 cm
PUPQ24-V	Vert	8033630067749	50 × 27 × H 43 cm
PUPQ24-S	Sable	8033630067756	50 × 27 × H 43 cm

Article fabriqué dans nos usines. Pas de marquage CE, celui-ci n'étant pas prévu par la directive européenne.