# MO100-RN-MU-SC

Contenedores de exterior

MODULA

## Recogida selectiva

Origen ITALIA  Código arancelario 73239900  Marcado CE no requerido

### DESCRIPCIÓN

Papelera de pared de la línea Modula de acero pintado en gris antracita, diseñada para ser práctica y funcional.

Está dotada de un portabolsas de plástico de 120 L con extracción frontal, sin contenedor interior.

El kit incluye además 5 pictogramas adhesivos, útiles para identificar fácilmente el tipo de residuo que se va a desechar, lo que facilita la recogida selectiva.

Está prevista para el montaje mural mediante fijaciones adecuadas, lo que asegura estabilidad y discreción en la instalación.

### CARACTERÍSTICAS TÉCNICAS

| | |
|---|---|
| Material | · Tubo de acero esp. 1,5 mm con tratamiento de cataforesis y pintura termoendurecible de poliéster; |
| Color | – Gris antracita (componentes de acero)<br>– Negro (componentes de plástico) |
| Dimensiones | 41,5 × 41,5 × H 17 cm |
| Dimensiones de la abertura | 40 × 14 cm |
| Peso | 6,5 kg |
| Capacidad | 120 L |
| Piezas por paquete | 1 ud. |

### DIBUJO TÉCNICO

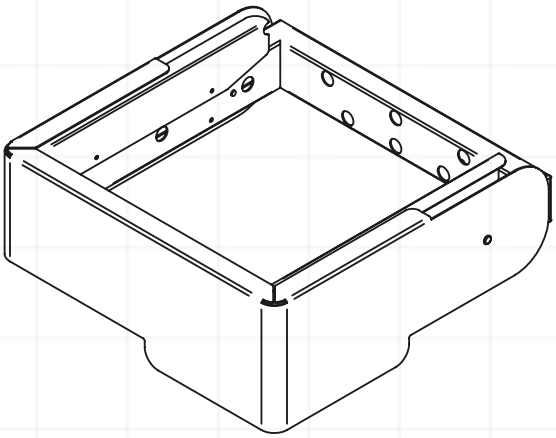

41,5 × 41,5 × H 17 cm

### EXTRACCIÓN FRONTAL

### VARIANTES

| CÓDIGO | COLOR | CÓDIGO EAN | EMBALAJE |
|---|---|---|---|
| MO100-RN-MU-SC | Gris antracita | 8033630054282 | 50 × 50 × H 50 cm |

### PICTOGRAMAS INCLUIDOS

Resto  Plástico  Vidrio  Orgánico  Papel

Adhesivos de 13 × 13 cm

Artículo fabricado en nuestras instalaciones. Sin marcado CE, ya que no está previsto en la directiva europea.