MO60-CP2

Contenedores de exterior

MODULA

Recogida selectiva

Origen ITALIA Código arancelario 73239900 Marcado CE no requerido

DESCRIPCIÓN

Papelera cubierta doble sobre base de la línea Modula de acero pintado en gris antracita, con cubierta superior y puerta frontal provista de cerradura con llave, diseñada para ser práctica y funcional.

Está dotada de dos contenedores interiores de plástico de 53 L, amplios y resistentes, con extracción frontal, que ofrecen un método eficaz para depositar los residuos.

El kit incluye además 5 pictogramas adhesivos, útiles para identificar fácilmente el tipo de residuo que se va a desechar, lo que facilita la recogida selectiva.

La base con contrapeso garantiza estabilidad y permite su colocación libre sin necesidad de fijación a la pared, con posibilidad de fijación al suelo.

CARACTERÍSTICAS TÉCNICAS

Material	– cubierta y puerta de acero galvanizado esp. 1,5 mm con pintura termoendurecible de poliéster; – tubo de acero esp. 1,5 mm con tratamiento de cataforesis y pintura termoendurecible de poliéster; – base de plástico PP y contrapeso de acero esp. 5 mm con tratamiento de cataforesis; contenedores de plástico PP
Color	– Gris antracita (componentes de acero) – Negro (componentes de plástico)
Dimensiones	35 × 85 × H 107,5 cm
Dimensiones de la abertura	40 × 14 cm
Peso	31 kg
Capacidad	53 + 53 L
Piezas por paquete	1 ud.

DIBUJO TÉCNICO

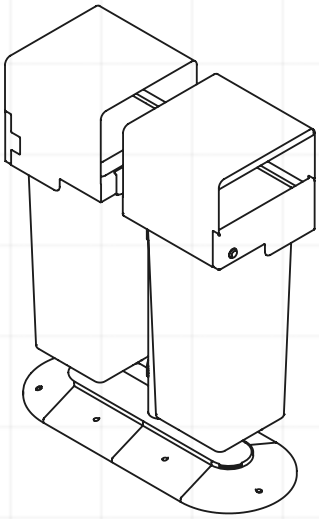

35 × 85 × H 107,5 cm

EXTRACCIÓN FRONTAL

VARIANTES

CÓDIGO	COLOR	CÓDIGO EAN	EMBALAJE
MO60-CP2	Gris antracita	8033630054473	palé 80 × 60 × H 120 cm

PICTOGRAMAS INCLUIDOS

Resto Plástico Vidrio Orgánico Papel

Adhesivos de 13 × 13 cm

Artículo fabricado en nuestras instalaciones. Sin marcado CE, ya que no está previsto en la directiva europea.

ALL IN ITALY

Stil Casa di Marcheselli Angelo & C. s.n.c.
Via Milano 195 — 46019 Cogozzo di Viadana (MN), Italia
Código fiscal, NIF-IVA y Registro Mercantil MN 01764450209 · R.E.A. MN 180100 · Código mecanográfico MN 018407

Tel. +39 0375 88225 · Móvil +39 371 366 7407
www.stil-casa.it — stilcasa@stil-casa.it
Código SDI W7YVJK9 · PEC stilcasa@casellapec.info