MO100-RN4

Κάδοι εξωτερικού χώρου

MODULA
Ανακύκλωση

Προέλευση ΙΤΑΛΙΑ Δασμολογική κλάση 73239900

Σήμανση CE δεν απαιτείται

ΠΕΡΙΓΡΑΦΗ

Τετραπλός κάδος απορριμμάτων της σειράς Modula σε βάση, από γκρι ανθρακί βαμμένο χάλυβα, σχεδιασμένος ώστε να είναι πρακτικός και λειτουργικός.

Διαθέτει τέσσερα εσωτερικά πλαστικά δοχεία 73 L, ευρύχωρα και ανθεκτικά, με αφαίρεση από μπροστά, που προσφέρουν έναν αποτελεσματικό τρόπο απόθεσης των απορριμμάτων.

Το σετ περιλαμβάνει επίσης 5 αυτοκόλλητα εικονογράμματα, χρήσιμα για την εύκολη αναγνώριση του είδους των απορριμμάτων που απορρίπτονται, διευκολύνοντας την ανακύκλωση.

Η βάση με αντίβαρο εξασφαλίζει σταθερότητα και επιτρέπει την ελεύθερη τοποθέτηση χωρίς να απαιτείται στερέωση στον τοίχο, με δυνατότητα στερέωσης στο έδαφος.

ΤΕΧΝΙΚΑ ΧΑΡΑΚΤΗΡΙΣΤΙΚΑ

Υλικό	– κάλυμμα και πόρτα από γαλβανιζέ χάλυβα πάχους 1,5 mm με θερμοσκληρυνόμενη πολυεστερική βαφή, – σωλήνας από χάλυβα πάχους 1,5 mm με επεξεργασία καταφόρησης και θερμοσκληρυνόμενη πολυεστερική βαφή, – βάση από πλαστικό PP και αντίβαρο από χάλυβα πάχους 5 mm με επεξεργασία καταφόρησης, πλαστικά δοχεία PP
Χρώμα	– Γκρι ανθρακί (χαλύβδινα εξαρτήματα) – Μαύρο (πλαστικά εξαρτήματα)
Διαστάσεις	91 × 91 × Y 97,5 cm
Διαστάσεις ανοίγματος	40 × 14 cm
Βάρος	59 kg
Χωρητικότητα	73 + 73 + 73 + 73 L
Τεμάχια ανά συσκευασία	1 τεμ.

ΤΕΧΝΙΚΟ ΣΧΕΔΙΟ

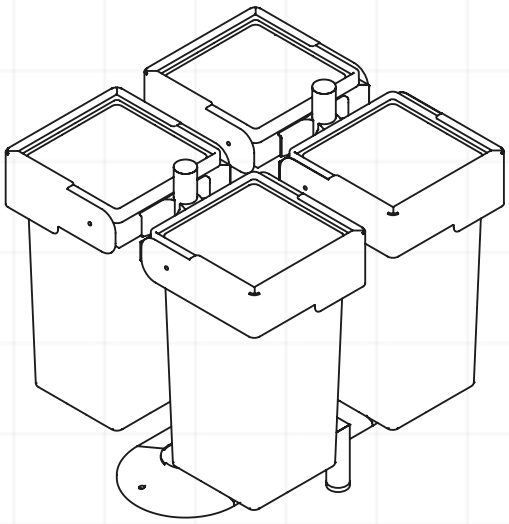

91 × 91 × Y 97,5 cm

ΑΦΑΙΡΕΣΗ ΑΠΟ ΜΠΡΟΣΤΑ

ΠΑΡΑΛΛΑΓΕΣ

ΚΩΔΙΚΟΣ	ΧΡΩΜΑ	ΚΩΔΙΚΟΣ EAN	ΣΥΣΚΕΥΑΣΙΑ
MO100-RN4	Γκρι ανθρακί	8033630054374	παλέτα 100 × 120 × Y 120 cm

ΠΕΡΙΛΑΜΒΑΝΟΜΕΝΑ ΕΙΚΟΝΟΓΡΑΜΜΑΤΑ

Γενικά απορρίμματα · Πλαστικό · Γυαλί · Οργανικά · Χαρτί

Αυτοκόλλητα 13 × 13 cm

Το είδος παράγεται στα εργοστάσιά μας. Η σήμανση CE απουσιάζει, καθώς δεν προβλέπεται από την ευρωπαϊκή οδηγία.

ALL IN ITALY

Stil Casa di Marcheselli Angelo & C. s.n.c.
Via Milano 195 — 46019 Cogozzo di Viadana (MN), Ιταλία
ΑΦΜ, αρ. ΦΠΑ και Μητρώο Επιχειρήσεων MN 01764450209 · R.E.A. MN 180100 ·
Μηχανογραφικός κωδικός MN 018407

Τηλ. +39 0375 88225 · Κιν. +39 371 366 7407
www.stil-casa.it — stilcasa@stil-casa.it
Κωδικός SDI W7YVJK9 ·
PEC stilcasa@casellapec.info