# MO60-CP-MU-SC

Κάδοι εξωτερικού χώρου

MODULA
**Ανακύκλωση**

Προέλευση ΙΤΑΛΙΑ  Δασμολογική κλάση 73239900

Σήμανση CE δεν απαιτείται

## ΠΕΡΙΓΡΑΦΗ

Σκεπαστός επίτοιχος κάδος απορριμμάτων της σειράς Modula, από γκρι ανθρακί βαμμένο χάλυβα, με επάνω κάλυμμα και μπροστινή πόρτα με κλειδαριά με κλειδί, σχεδιασμένος ώστε να είναι πρακτικός και λειτουργικός.

Διαθέτει πλαστικό στήριγμα σακούλας 90 L με αφαίρεση από μπροστά, χωρίς εσωτερικό δοχείο.

Το σετ περιλαμβάνει επίσης 5 αυτοκόλλητα εικονογράμματα, χρήσιμα για την εύκολη αναγνώριση του είδους των απορριμμάτων που απορρίπτονται, διευκολύνοντας την ανακύκλωση.

Τοποθετείται στον τοίχο με κατάλληλα υλικά στερέωσης, εξασφαλίζοντας σταθερότητα και διακριτική εγκατάσταση.

## ΤΕΧΝΙΚΑ ΧΑΡΑΚΤΗΡΙΣΤΙΚΑ

| | |
|---|---|
| Υλικό | · σωλήνας από χάλυβα πάχους 1,5 mm με επεξεργασία καταφόρησης και θερμοσκληρυνόμενη πολυεστερική βαφή |
| Χρώμα | – Γκρι ανθρακί (χαλύβδινα εξαρτήματα)<br>– Μαύρο (πλαστικά εξαρτήματα) |
| Διαστάσεις | 35 × 35 × Y 32,5 cm |
| Διαστάσεις ανοίγματος | 40 × 14 cm |
| Βάρος | 6,6 kg |
| Χωρητικότητα | 90 L |
| Τεμάχια ανά συσκευασία | 1 τεμ. |

## ΤΕΧΝΙΚΟ ΣΧΕΔΙΟ

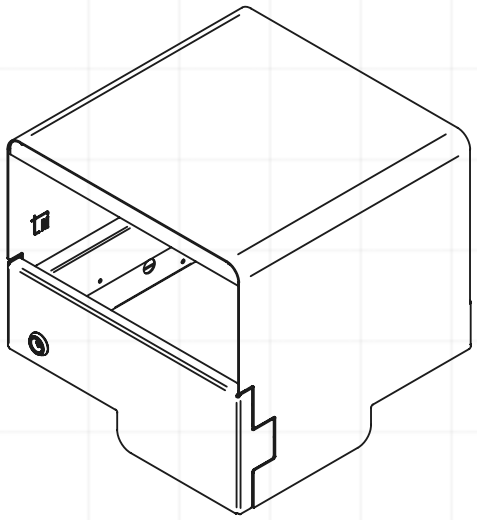

35 × 35 × Y 32,5 cm

## ΑΦΑΙΡΕΣΗ ΑΠΟ ΜΠΡΟΣΤΑ

## ΠΑΡΑΛΛΑΓΕΣ

| ΚΩΔΙΚΟΣ | ΧΡΩΜΑ | ΚΩΔΙΚΟΣ EAN | ΣΥΣΚΕΥΑΣΙΑ |
|---|---|---|---|
| MO60-CP-MU-SC | Γκρι ανθρακί | 8033630054404 | 50 × 50 × Y 50 cm |

## ΠΕΡΙΛΑΜΒΑΝΟΜΕΝΑ ΕΙΚΟΝΟΓΡΑΜΜΑΤΑ

Γενικά απορρίμματα · Πλαστικό · Γυαλί · Οργανικά · Χαρτί

Αυτοκόλλητα 13 × 13 cm

Το είδος παράγεται στα εργοστάσιά μας. Η σήμανση CE απουσιάζει, καθώς δεν προβλέπεται από την ευρωπαϊκή οδηγία.

ALL IN ITALY

Stil Casa di Marcheselli Angelo & C. s.n.c.
Via Milano 195 — 46019 Cogozzo di Viadana (MN), Ιταλία
ΑΦΜ, αρ. ΦΠΑ και Μητρώο Επιχειρήσεων MN 01764450209 · R.E.A. MN 180100 ·
Μηχανογραφικός κωδικός MN 018407

Τηλ. +39 0375 88225 · Κιν. +39 371 366 7407
www.stil-casa.it — stilcasa@stil-casa.it
Κωδικός SDI W7YVJK9 ·
PEC stilcasa@casellapec.info