MO60-CP-MU-SC

Abfallbehälter für den Außenbereich

MODULA
Mülltrennung

Herkunft ITALIEN Zolltarifnummer 73239900

CE-Kennzeichnung nicht vorgesehen

BESCHREIBUNG

Wand-Abfallhalter mit Überdachung der Serie Modula aus anthrazitgrau lackiertem Stahl, mit oberer Abdeckung und abschließbarer Fronttür, praktisch und funktional konzipiert.

Ausgestattet mit einem Sackhalter aus Kunststoff für 90 L mit Entnahme nach vorne, ohne Inneneimer.

Zum Lieferumfang gehören außerdem 5 selbstklebende Piktogramme, mit denen die Abfallart leicht erkennbar ist und die Mülltrennung erleichtert wird.

Die Wandmontage erfolgt mit geeigneten Befestigungen für eine stabile und unauffällige Installation.

TECHNISCHE DATEN

Material	· Stahlrohr, 1,5 mm stark, mit kathodischer Tauchlackierung und duroplastischer Polyesterlackierung;
Farbe	– Anthrazitgrau (Stahlteile) – Schwarz (Kunststoffteile)
Abmessungen	35 × 35 × H 32,5 cm
Abmessungen Öffnung	40 × 14 cm
Gewicht	6,6 kg
Fassungsvermögen	90 L
Stück pro Verpackung	1 Stk.

TECHNISCHE ZEICHNUNG

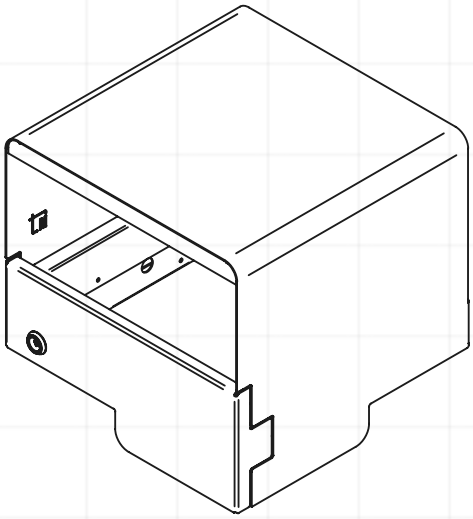

35 × 35 × H 32,5 cm

ENTNAHME NACH VORNE

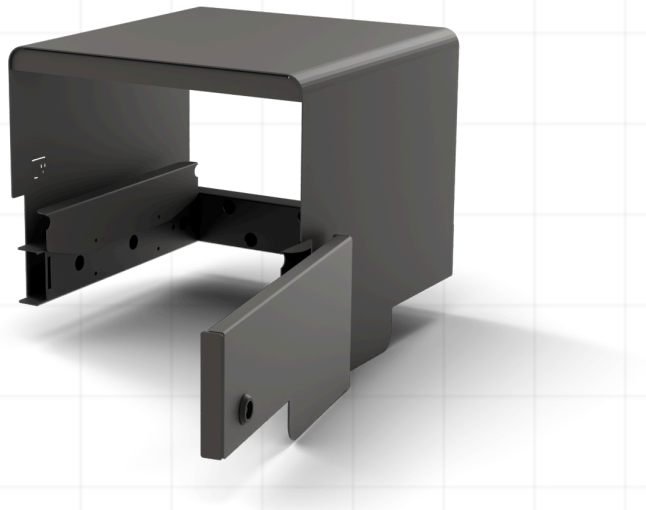

VARIANTEN

ART.-NR.	FARBE	EAN-CODE	VERPACKUNG
MO60-CP-MU-SC	Anthrazitgrau	8033630054404	50 × 50 × H 50 cm

ENTHALTENE PIKTOGRAMME

Restmüll Plastik Glas Bioabfall Papier

Aufkleber 13 × 13 cm

Artikel in unseren eigenen Werken hergestellt. Keine CE-Kennzeichnung, da sie von der europäischen Richtlinie nicht vorgesehen ist.

ALL IN ITALY

Stil Casa di Marcheselli Angelo & C. s.n.c.
Via Milano 195 — 46019 Cogozzo di Viadana (MN), Italien
Steuernummer, USt-IdNr. und Handelsregister MN 01764450209 · R.E.A. MN 180100 · Mechanografischer Code MN 018407

Tel. +39 0375 88225 · Mobil +39 371 366 7407
www.stil-casa.it — stilcasa@stil-casa.it
SDI-Code W7YVJK9 · PEC stilcasa@casellapec.info