MO100-RN-MU

Abfallbehälter für den Außenbereich

MODULA
Mülltrennung

Herkunft ITALIEN Zolltarifnummer 73239900

CE-Kennzeichnung nicht vorgesehen

BESCHREIBUNG

Wand-Abfallhalter der Serie Modula aus anthrazitgrau lackiertem Stahl, praktisch und funktional konzipiert.

Ausgestattet mit einem geräumigen, robusten Inneneimer aus Kunststoff mit 73 L und Entnahme nach vorne für eine effiziente Abfallentsorgung.

Zum Lieferumfang gehören außerdem 5 selbstklebende Piktogramme, mit denen die Abfallart leicht erkennbar ist und die Mülltrennung erleichtert wird.

Die Wandmontage erfolgt mit geeigneten Befestigungen für eine stabile und unauffällige Installation.

TECHNISCHE DATEN

Material	·Stahlrohr, 1,5 mm stark, mit kathodischer Tauchlackierung und duroplastischer Polyesterlackierung;
Farbe	– Anthrazitgrau (Stahlteile) – Schwarz (Kunststoffteile)
Abmessungen	41,5 × 41,5 × H 73 cm
Abmessungen Öffnung	40 × 14 cm
Gewicht	9 kg
Fassungsvermögen	73 L
Stück pro Verpackung	1 Stk.

TECHNISCHE ZEICHNUNG

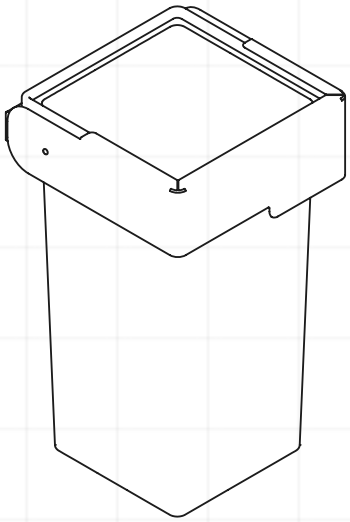

41,5 × 41,5 × H 73 cm

ENTNAHME NACH VORNE

VARIANTEN

ART.-NR.	FARBE	EAN-CODE	VERPACKUNG
MO100-RN-MU	Anthrazitgrau	8033630054275	41 × 41 × H 80 cm

ENTHALTENE PIKTOGRAMME

Restmüll Plastik Glas Bioabfall Papier

Aufkleber 13 × 13 cm

Artikel in unseren eigenen Werken hergestellt. Keine CE-Kennzeichnung, da sie von der europäischen Richtlinie nicht vorgesehen ist.

ALL IN ITALY
Stil Casa di Marcheselli Angelo & C. s.n.c.
Via Milano 195 — 46019 Cogozzo di Viadana (MN), Italien
Steuernummer, USt-IdNr. und Handelsregister MN 01764450209 · R.E.A. MN 180100 · Mechanografischer Code MN 018407

Tel. +39 0375 88225 · Mobil +39 371 366 7407
www.stil-casa.it — stilcasa@stil-casa.it
SDI-Code W7YVJK9 · PEC stilcasa@casellapec.info